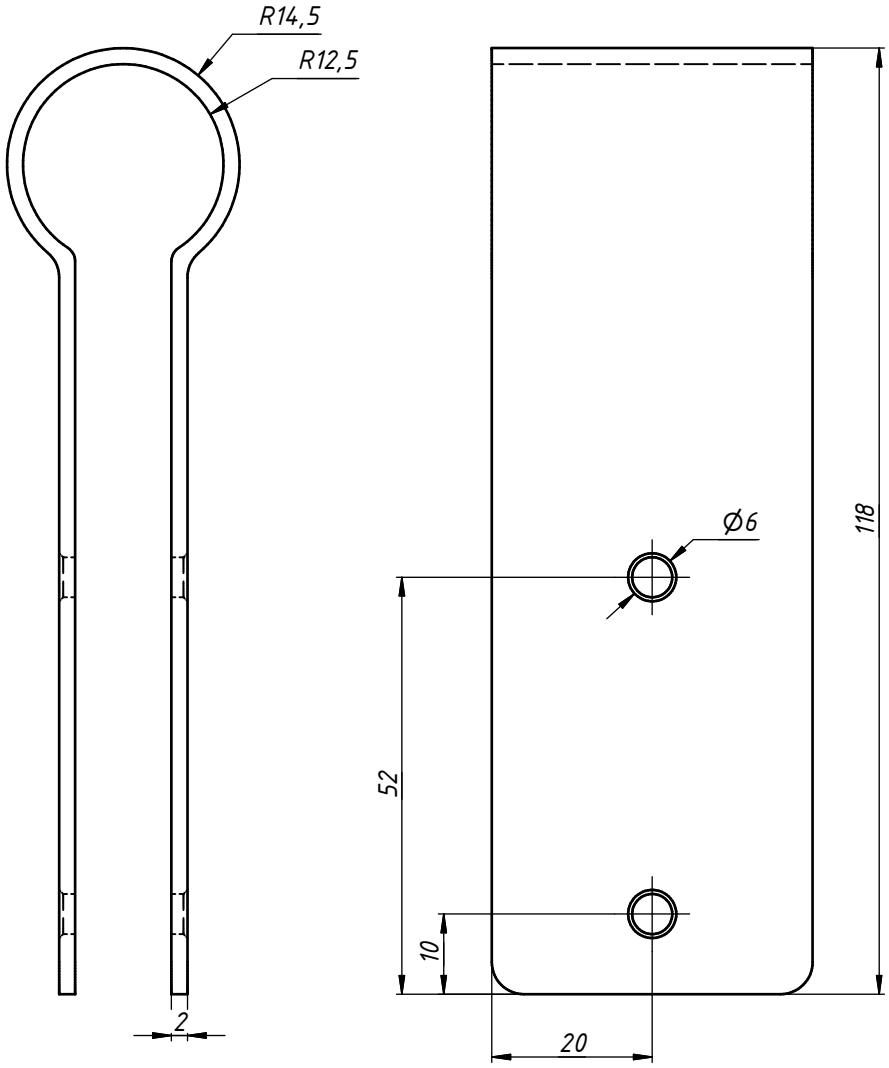

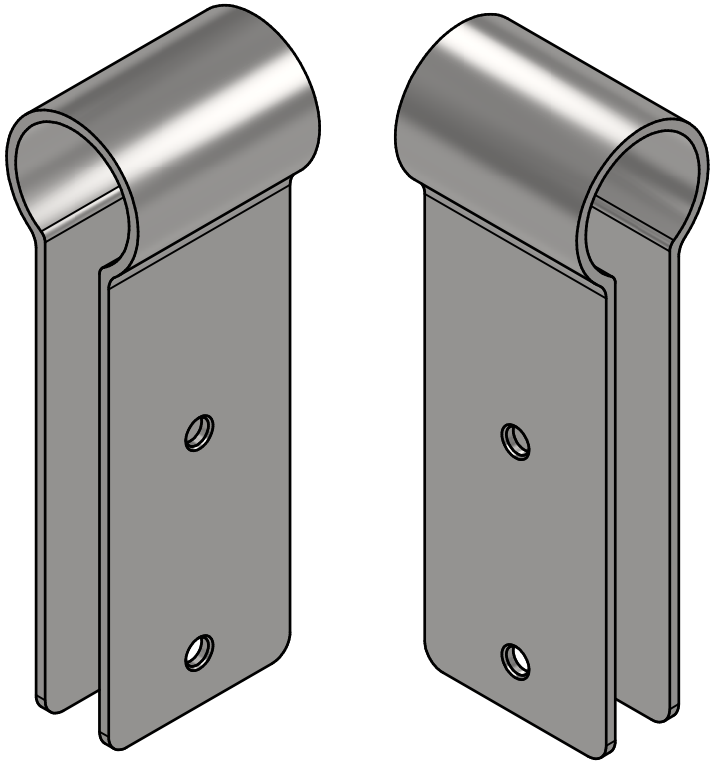

Фурнитура "Стандарт"

Наименование	Арт.	Материал	Вес
Крепление профиля стабилизации (Держатель)	**3002**	Нерж. сталь	195 г

DECOSFERA

Формат А3