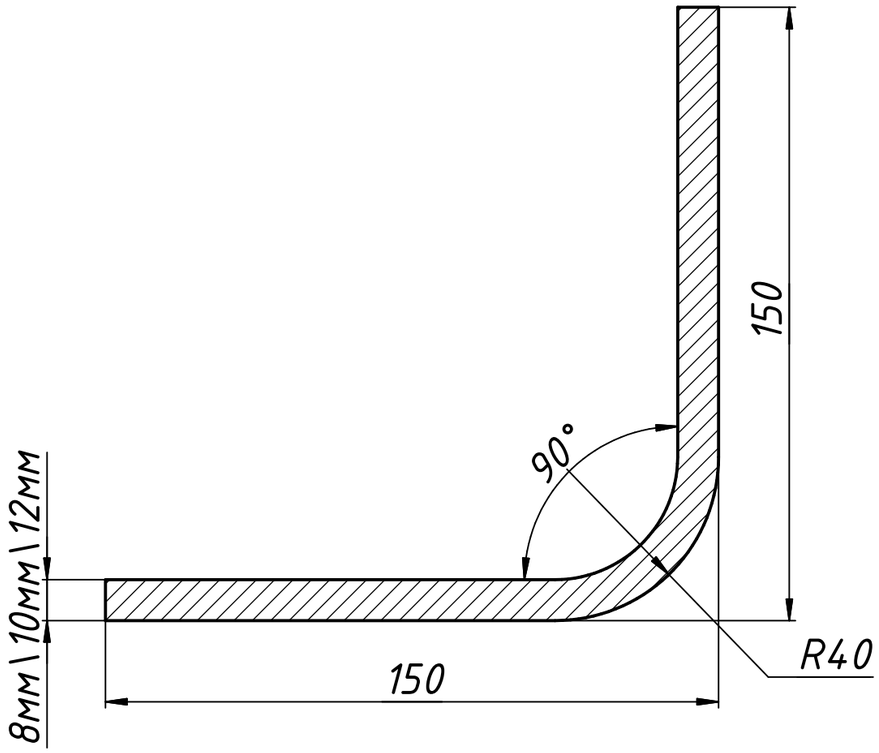

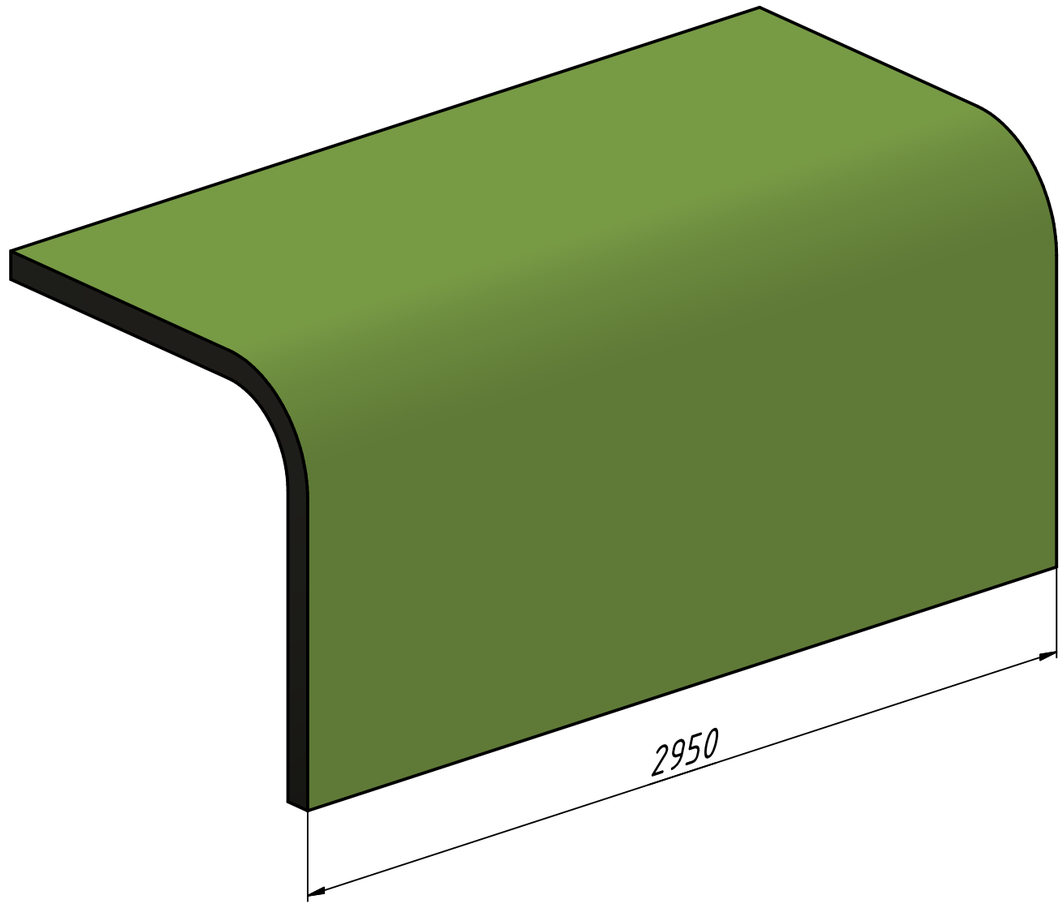

Формат А3